CASSETON
дверные кассеты

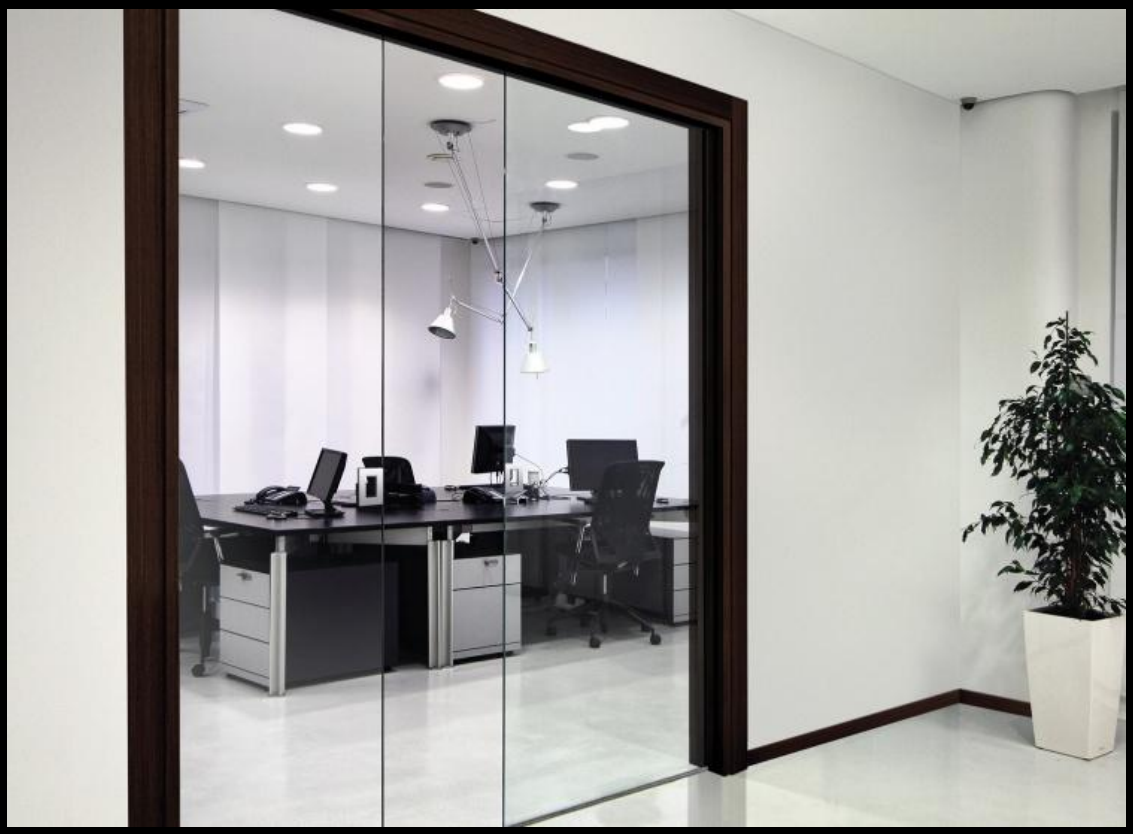

ИНСТРУКЦИЯ ПО УСТАНОВКЕ ДЕРЖАТЕЛЕЙ VETRO II

Открой двери по новому...®

ИНСТРУКЦИЯ ПО УСТАНОВКЕ ДЕРЖАТЕЛЕЙ VETRO II

КОМПЛЕКТ ПОСТАВКИ

ДЕРЖАТЕЛЬ

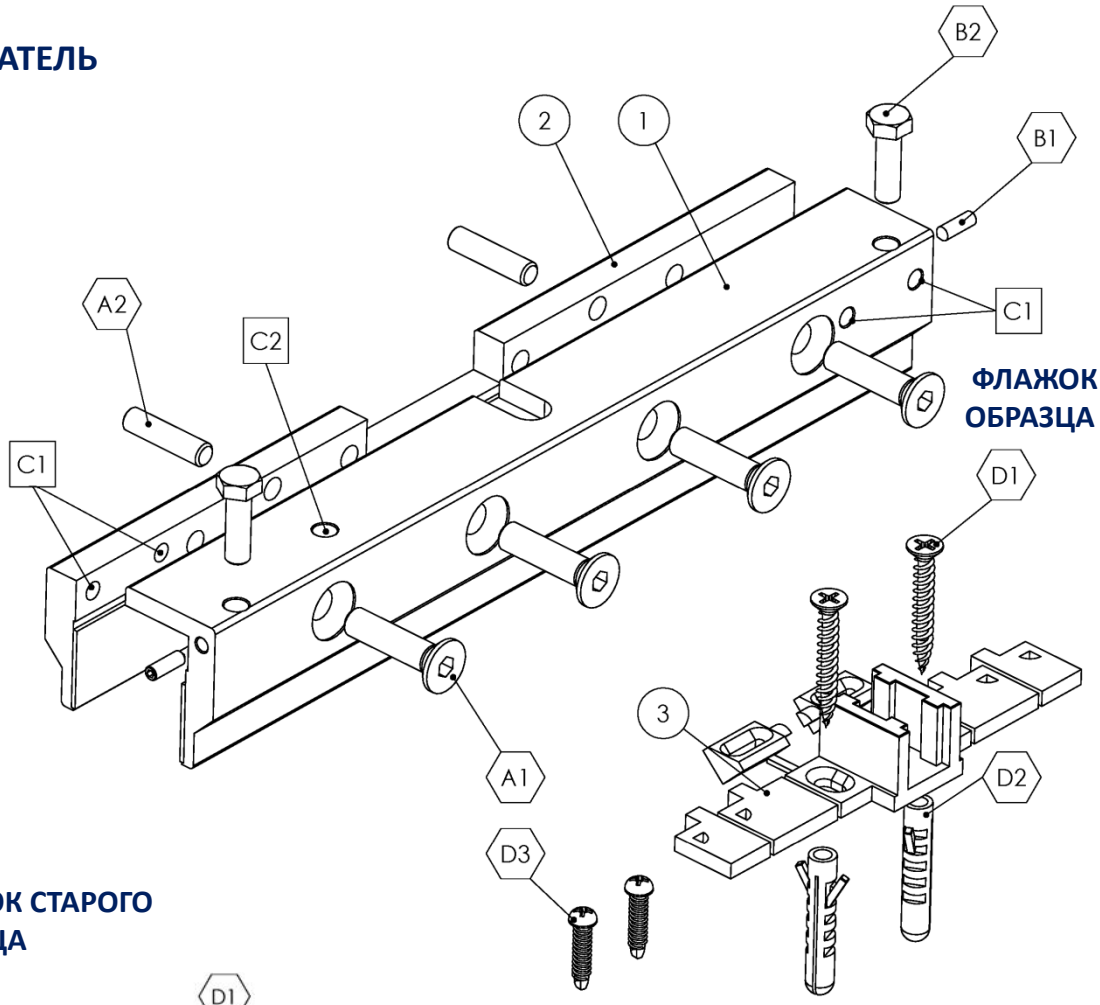

ФЛАЖОК НОВОГО ОБРАЗЦА

ФЛАЖОК СТАРОГО ОБРАЗЦА

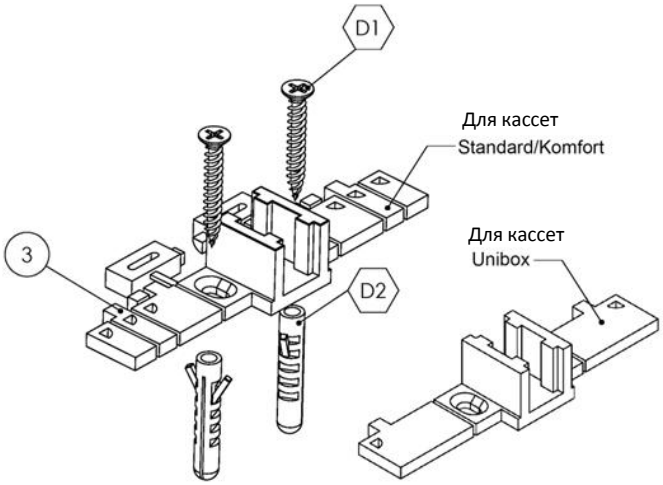

1: VETRO II профиль H – 1 шт.
2: VETRO II ответная часть профиля H – 1 шт.
3: Направляющий штифт для стеклянных дверей - 1шт.
A1: Винт M6x20 (стекло 8 мм) DIN: 7991 - 8 шт
A1: Винт M6x25 (стекло 10-12 мм) DIN: 7991 - 8 шт
A2: Винт M5x20 DIN: 913 - 4 штук
B1: винт M3x8 DIN 914 - 4 шт
B2: винт M5x20 DIN 933 - 4шт
D1: винтами Ø4x30 DIN: 7982 - 2 шт
D2: дюбель - 2 шт.
D3: винта 2,9 x16 DIN 7504 – 2 шт.
C1: отверстие 2xM4 для синхронизатора
C2: отверстие 1xM5 для монтажа доводчика

ИНСТРУКЦИЯ ПО УСТАНОВКЕ

МОНТАЖ ДЕРЖАТЕЛЯ

Максимальная нагрузка на комплект (2 держателя) VETRO II составляет 80 кг

Рассчитан на толщину стекла 8-12мм

Порядок действий:

1) а) Ослабьте 4 крепежных винта – А1.

б) Очистите и обезжирьте область стекла к которой будет крепиться держатель Vetro II.

в) Разместите держатель Vetro II на верхнем торце полотна шириной:

- 650-850мм на краю,
- 900мм со смещением от края к центру на 50мм,
- 1000мм со смещением от края к центру на 75мм,
- 1100мм со смещением от края к центру на 100 мм,

б) Нажмите на обе части держателя VETRO II (профиль Н и ответный профиль) таким образом, чтобы они обжали стекло, после чего затяните два установочных винта - А2 .

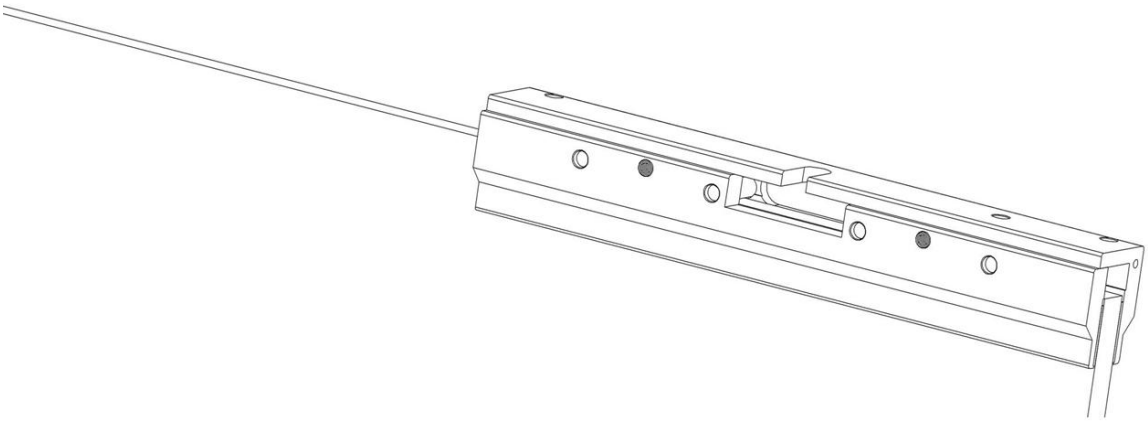

в) Осторожно затяните динамометрическим ключом с усилием равным 8Nm четыре зажимных винта (сначала 2 наружных, а затем 2 средних) – А1, так чтобы они не касались краев стекла.

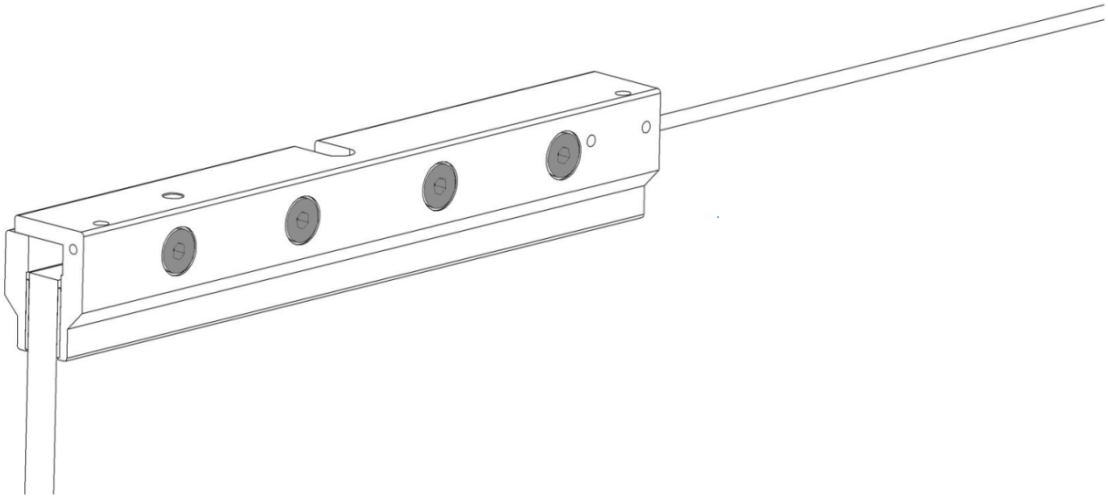

НАВЕШИВАНИЕ И РЕГУЛИРОВКА ПОЛОТНА

2) После установки держателей VETRO II, приложите и навесьте дверное полотно держателями на регулировочные болты подвижной каретки (см. рис.) с помощью которых, отрегулируйте дверное полотно по вертикале и горизонтали. После того как дверное полотно выставлено, затяните гайки, которые были предварительно навернуты на регулировочный(подвесной) винт.

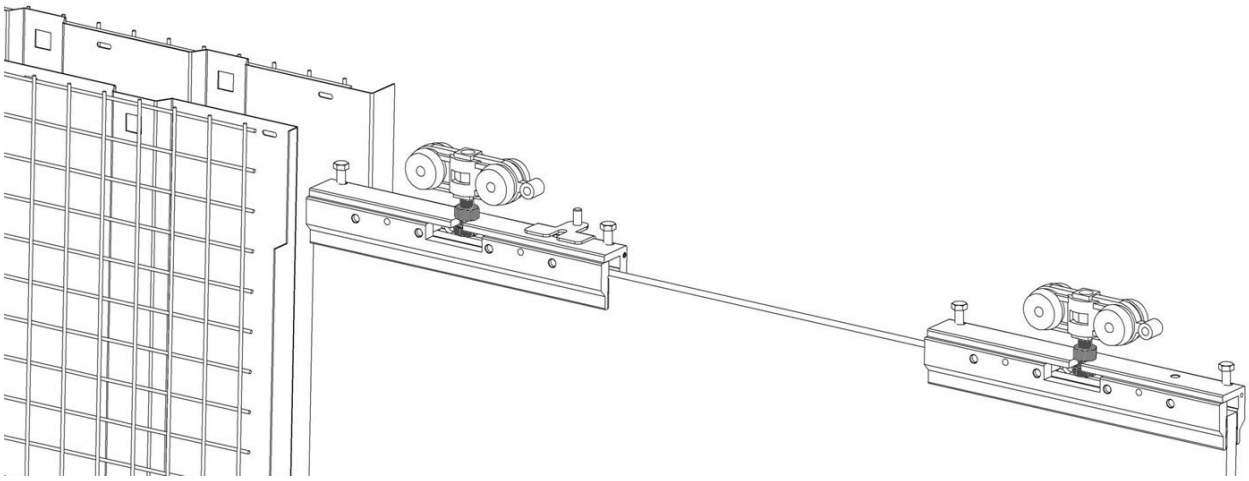

3) Выверните два распорных болтов - B2 на каждом кронштейне Vetra II таким образом чтобы расстояние между рельсом и головкой винта составило около 1 мм(см. рис.) после чего затяните установочные винты M3x8 - B1.

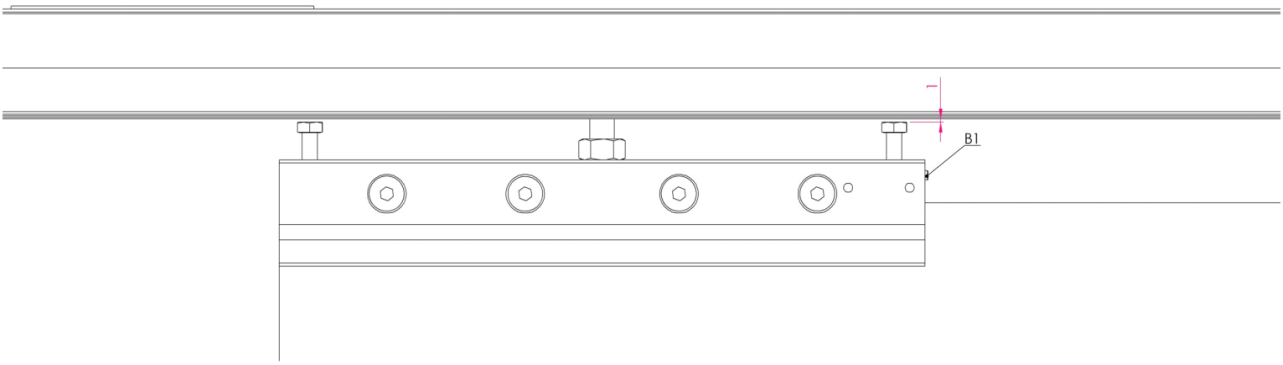

УСТАНОВКА ФЛАЖКА НОВОГО ОБРАЗЦА

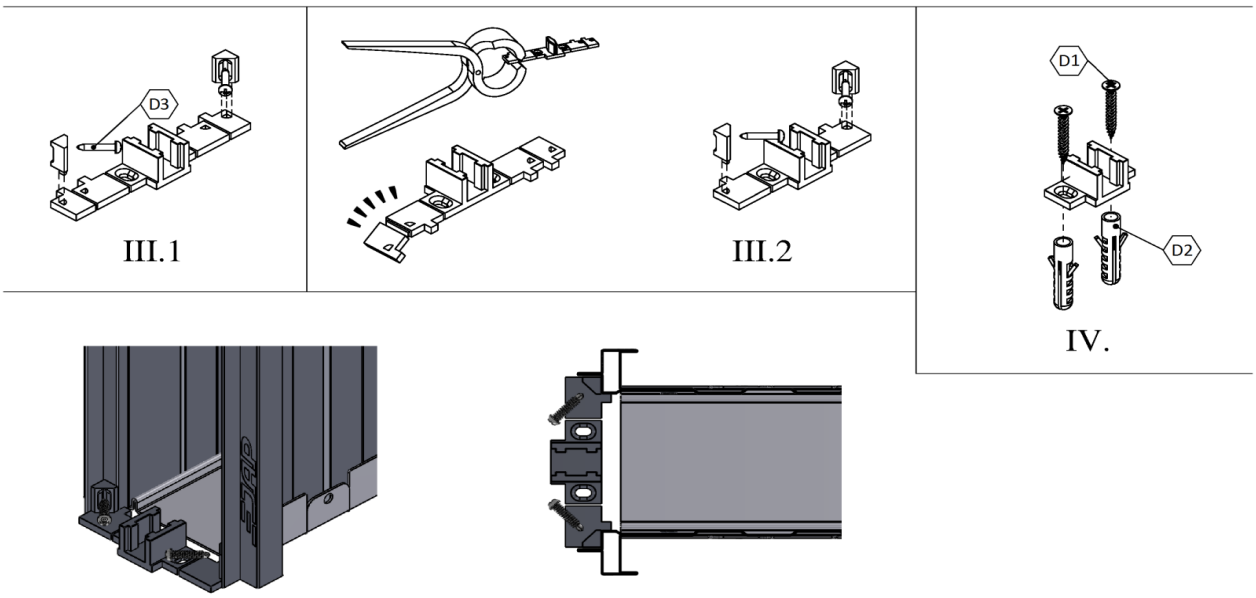

УСТАНОВКА ФЛАЖКА СТАРОГО ОБРАЗЦА

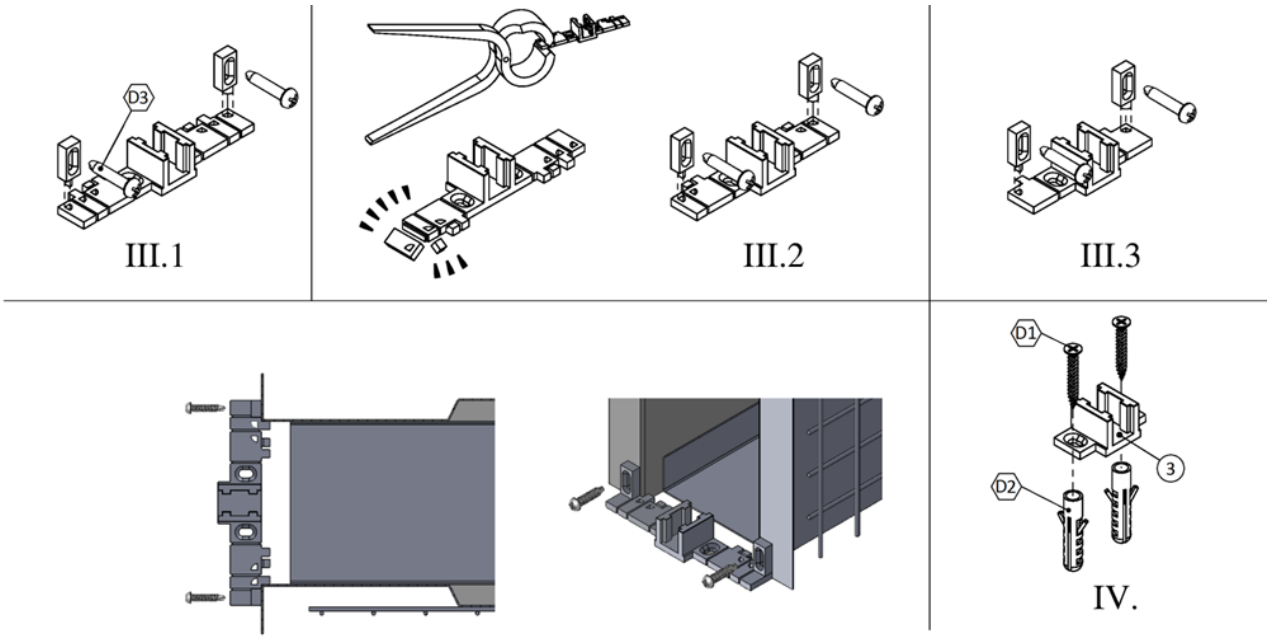

СЕТЬ САЛОНОВ

- **МОСКВА**

  · ТЦ «Экспострой», Нахимовский пр-т 24, пав. 4, 2 эт., салон №14, (495) 779-64-81

  · ТЦ «Экспострой», Нахимовский пр-т 24, пав. 2, 1 эт., сектор А, салон №56, (495) 779-64-81

  · ТЦ «Метр Квадратный» Волгоградский пр-т, д. 32, корп.25, 1 этаж, пав. 125. (495) 510-66-94

- **МОСКОВСКАЯ ОБЛ.**

  · г. Котельники, р-н Белая Дача, Дзержинское шоссе, д. 5/4, (495) 559-74-18

CASSETON
дверные кассеты

Многоканальный телефон:
(495) 782-25-37

Московская обл., г. Котельники, р-н Белая Дача, Дзержинское шоссе, д. 5/4
www.casseton.ru

© 2002-2012 CASSETON